RG-AP220-E(M) “ ώ

ɖ ৷ У ¯ Â

ˀ ˆ Λ˘ ˙ ı ` æ ŋ э ж a Лъ ˙ ı ˀ ą ŏ ⁸ à à ` à
ᵍ à· à è ы à è ŏ ˀ ą ى н Â

ЛъЭ ۂ й ى Â

৷ è ы ى Ąى ˘ ৷ ж Â

ғ ңث à ᒪ ৷ى н ˝ ˅ ŋ ˘ è ŏ ˀ ңث à ᒪ Λ a ফ
ғ ᴳ ز ڎ ą Â ˝ ˅ ৷ ˘ ą a ṁ ˙ ı ɖ Â

ą ңث ` è ы ৷ز˘ ą ˬ a Â ɖ ফ ˙ ı ąЮ ą
ᵍ ¯ Â

Ąθ ɔ й ᴳ Â ফ ñ Ą ˒ ɖ è ą ñ Λ ˘ ⊓ a ɖ Ą ą ŏ
˘ Ąè ą ≠ a ˙ ı ɖ Â

Ҋ ў Ӯ ɷ ӊ ث ڤ ╗ Э ᶇ Э У Ҏ ˘ ᵏ ɷ ä ä ˘ Ль ৷ ᶇ ۇ
ᶇ ᴳ ñ ‡ Â ɣ Э ᾳ ɷ з ڤ ᶇ ˅ ɛ́ У Â ˅ Í ӊ ث
ᾷ ᶇ Â

„ ˓ _____

„ ڤ ˓ _____

„ ᴸ б يم ˓ _____

„ ¦ ᴸ ˓

„ عى ˓ _____

„ ˓

1

˘ ¥ ˘ ˘ ˘

ΛΙΙ	Λ ˘ Λ
ɔ	Ņ˙ Ņ
ẏ	Ņ˙ Ņ

	²
	²

ɱ ᵏ э ∡˘ э Лъ ∡˘ э

۸	۸
۸	Лъ

يي يي

۸	Лъ
۸	Лъ

ώ ώ Â

| | | |

			ὗ Ѫ
			Э
			ᾲ ◻˘ У ‡ Â
		ă	Л G
		ă	
			a G
		ă	Л G
			Ϟ
			a G
		ă	Л G
			Ϟ
Ѣ Ѧ			Ѣ Ѧ
		ă	Ѣ Ѧ
			Ѣ Ѧ Ϟ

2.1.1.3

й ɖ ɔ ŋ ᴳ Ƀ˘ ϊ У ŋ Â ɣ a ˎ à ˘ ˅ ϟ Â

„ ɣ ˘ a ˘ ʼ ≠ ∧ ∧ ◻ à ˅ Â

„ ɣ æ ˘ ˅ ˘ ˅ ɳ ˘ ~ Э Â

„ ɣ ˘ ‡ ~ ˘ ˅ ᴳ ∧ æ˘ ˅ ط Ƀ˘ ╗ ◻ Â

à Ю ʽ

ɔ ˅	ɔ ˅	ɔ ˅	ɔ ˅

ضج ⅞ ¡ لم ∧ ضج گ ˅ س ∧ ┌ ┌ضج گ└
∧ ϟ ¢

ث شمم ˅ س ˅ ث ˋ ¢ ϟϟ

2.1.1.4

У ~ Â ϊ ϟϟ ᴇ Э˘ ∧ Лъ ⁵ ˘ ᴳ a ˘ è ϟϟ ϊ Ḷ
æ ɑ Ю˘ ⁵ ˘ a ⊓˅ ط Ƀ˘ з ạ Â ϊ ů ↓ Ю
ʽ

ˆ ~				

˘ è ů à à ◻ ≠ ш Â ᶜ ˅ ╗ ŋ ᶜ ˅
◻ Â ᴇˆ ʽ ɣ ◻ à ◻ à ɣ ◻ à ~ φ ώ˘ è έ ᴇ ⁸ ḥ Ю Â

ᴇ	ϟϟ	
ɣ ◻		
◻		
ɣ ◻		

2.1.1.5

ϟϟ ᴳ è ∧ ∧↑ ˘ ᶜ ˅ à ˅ à à Ω˝Ω ˆ ˆ ϟ ~
˅ ŋ ˆ à ạ ∧ ŋ ~ ˙ ɳ ط Â й ʽ

3

3.1

3.1.1

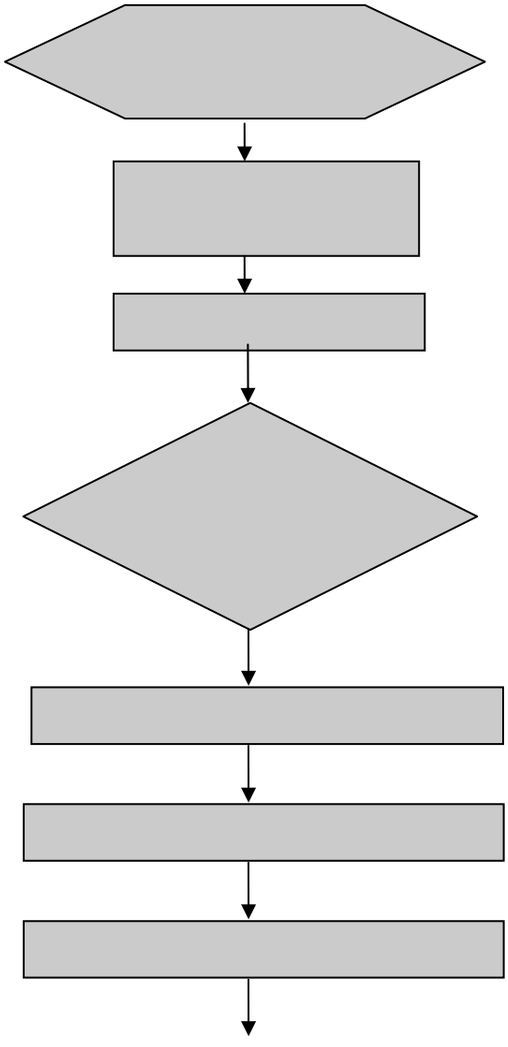

3.1.2

„ ŋ Â

„ ŋ Â

„ Â

„ ھ Â

„ ɣ ж ᵏ ˘ ڤ ɱ ŭ ˎ ж ᵏ Â

„ ڤ ж ᴇ ˆ

„ ژ й ԉ ɔ ώ ˆ گ Â

„

„ ˎ ˈ Æ ˘ ˯ Ɔ ˘ ڤڅ Æ ˘ ł˘ ł ɔ Â
ڤڅ ˘ ṁ ╗ يز Ɱ ȯ ╟ ↓ Â

a گ شي سمم ɥ ˎ سمم بى ڢ ڢ ى Š ص ڢ سمم ڢ ɥ ₱ ص
بى ♠ ، ضج طى ¢

. ▲P220-E(M) V1.XX V2.XX

3.2.1 AP

مى إ س ▲ ¢

Ю̓

ˮI فخ Э э й̀ ʎ ˘ й̀ ¦ تم э Â

z ώ ą̈˘ G б Â

z يز فخ Э Â

يي

z Ь э ñ Э Ь э æ ˘ ł р ą̈ ˘ يي Â

z Э р ˘ ˀ Э Â

ظم كد ق شي ـ ا ج ، ~ ˙ ن ق شي بى ھ

٪ ą̄ ١ ˉ أً

م ئى بح ۶ Ł بى ن ا

б ˘ ʎЛЬ б ˘ p̲ ʎЛЬ a

˚ ˘ ˀ ˙ ı̇ ЛЬ ˊ˘ ąʃ ˊ ˘ يي ˙

يي

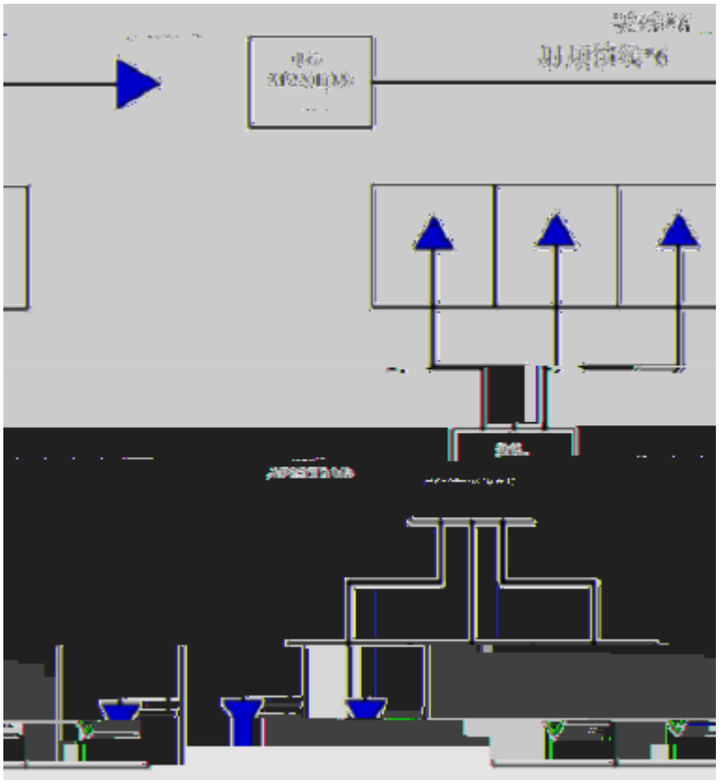

ي Ю ي ج ي ‡ б ‘

ي

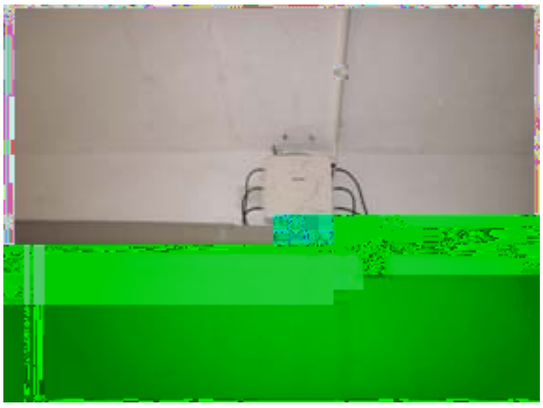

3.2.2

ч k ‘

„ k

„ ئؤ k Â

PoE

k Ąą̆ ɖ Лъ ⅃ У ź ñ k Ғ̆ ɨ Лъ ώʔ
Лъ ⅄̆ يي Â

يي

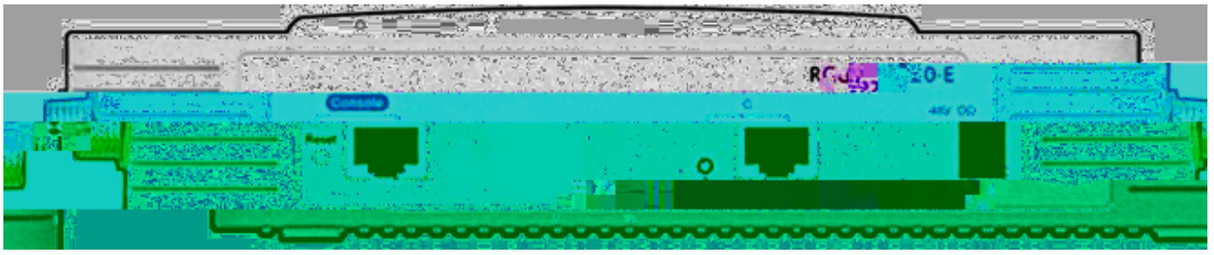

ʻ Æ Лъ ⅄
⅄ ɥ شخ ⅄
⅄ ئۇ ώ ⅄

ئۇ k Ąą̆ ⅄ ئۇ Â ώ ئۇ ώ ⅄ è ⅄ Â

Э ɨ̆ è ⅄ Э n ⅃ ″ ˘ يي Â

يي

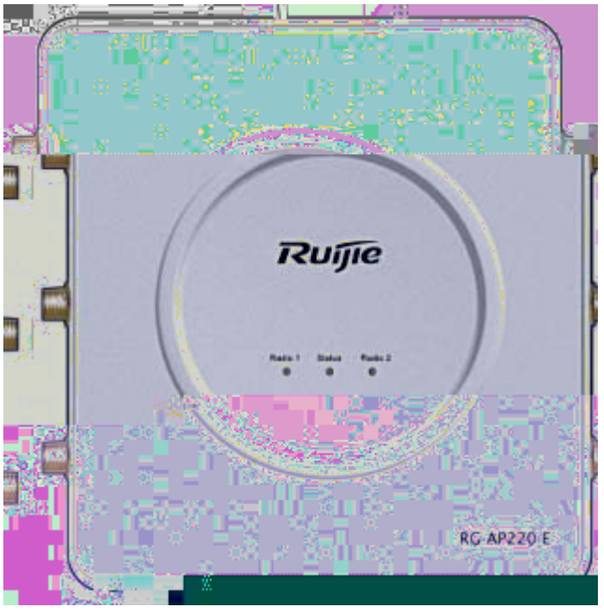

ʻ

			ŭ Ł̸Ā
			Ɔ ˘ a
			Ю Â ˘ ` ◻ ⎡ƒƞ Â ⎦ ⅄
		ă	ɔ
		ă	
			ˇΩ .
		ă	ƒƞ ɔ ʒ í .
			⅄ ƒƞ ʒ ¥ ɔ .
⅄			⅄
		ă	⅄
			⅄ ⅄
		ă	⅄
			⅄ ⅄

3.3 AP220-E(M)-V2

3.3.1 RG-AP220-E(M)

			¢ ▲ س إ ص
			¢ ☼ ♠ OBJ ⅄ س إ
			¢ صر يج س إ

G n ˘ ɛ́ E ˛

˛ *

˛

يي يي

يي يي

Ю

ﻫﺬﻩ Э ﺗﻢ ﺇ ˘ ﺇ ″ ˘ ₫ ώ ąą˘

Θ ﻫﺬﻩ ˘ ﺯ ώ ﺃ Л Лґ ﻫﺬﻩ ﻳﺰ Э Â

ˮI ﻫﺬﻩ Э ﺇ ﻳﺆ Л ˘ ﻳﺆ ¦ ˆ ˜ ﺗﻢ ﺇ Â

ώ ąą˘ G б Â

ﻫﺬﻩ ﻳﺰ Э Âˆ Э Э ˜ Â

يي

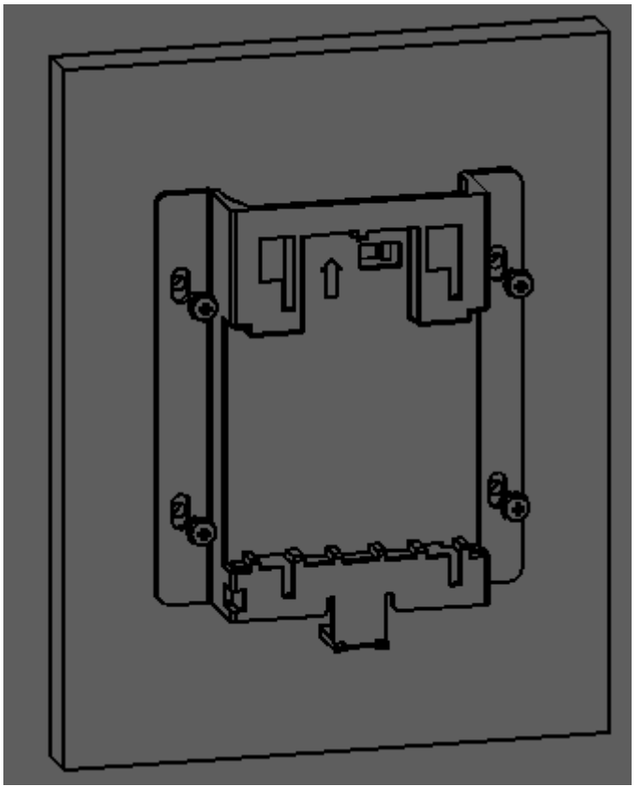

يي

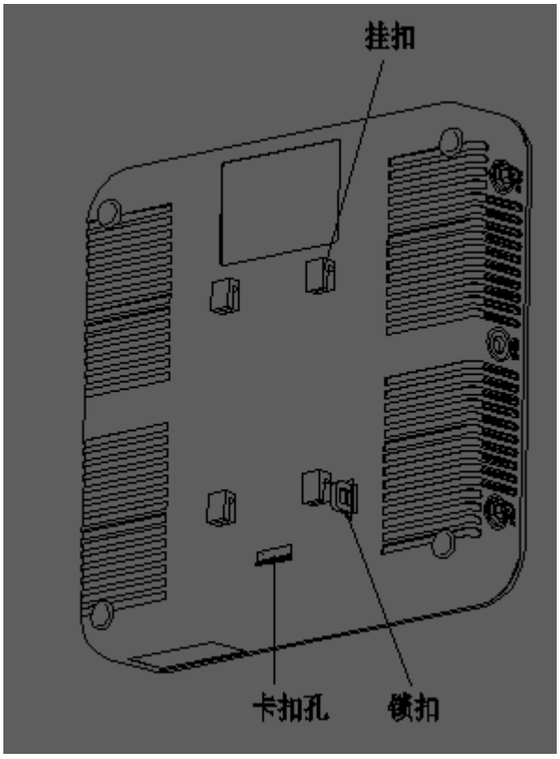

يي

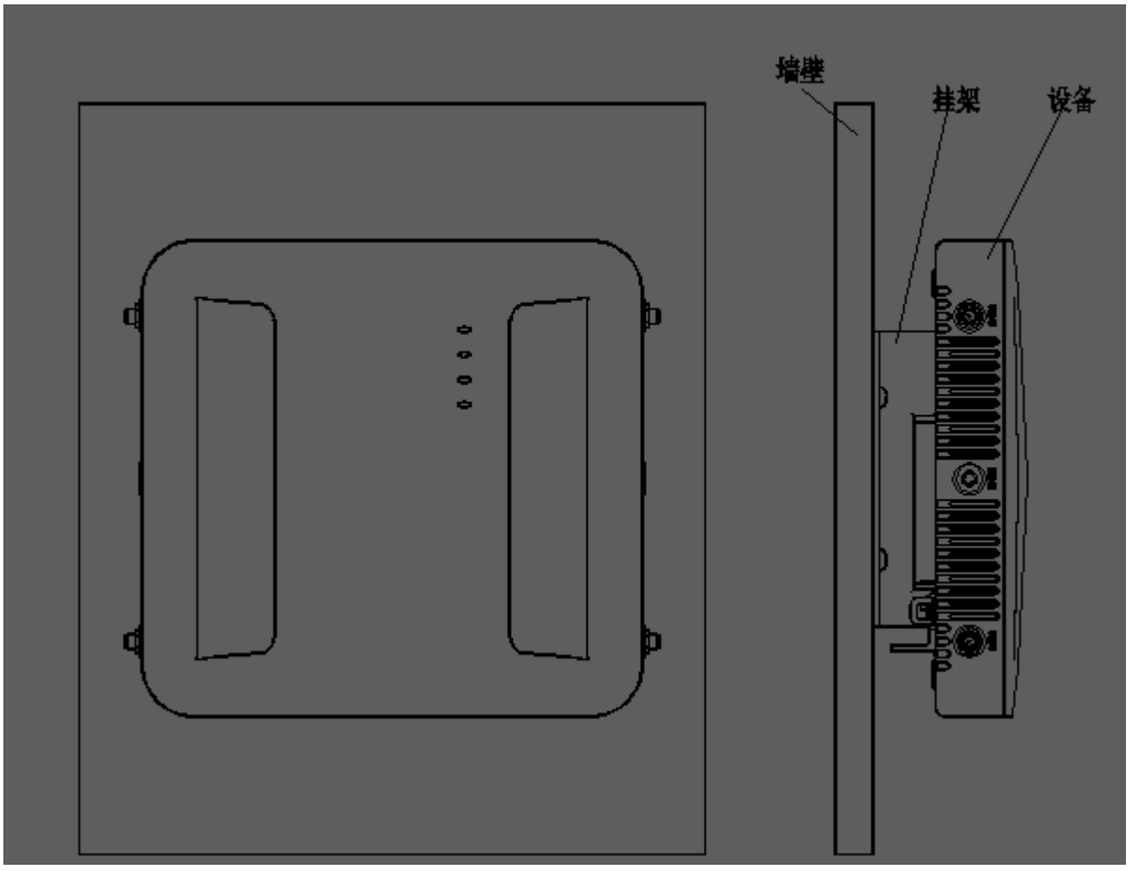

ñ Э ώˇ ł ąą ώ G . б .
˝ ˘ يي Â

й ˘ ₣ Â

ش ⌀ ش ⌀ ز ل ¢

3.3.2

PoE

k Ąˇ ˝I ć Лъ ⅃ У é k ₣ Â ł Лъ
↑ Лъ ⅄^ ˜ Â Юيي Â

يي

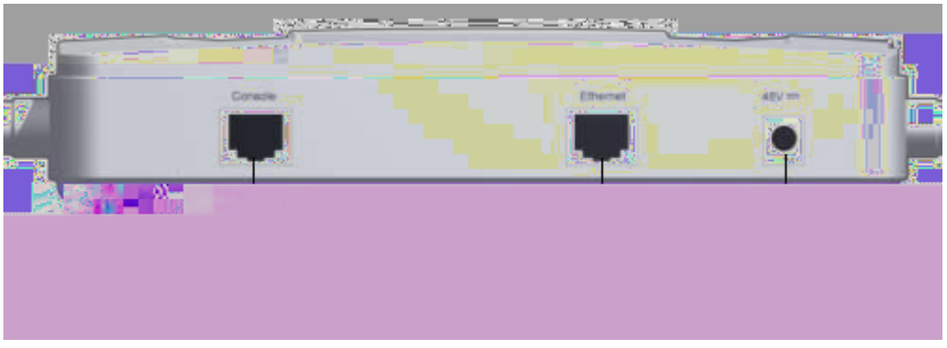

ئۇ k Ąˇ ⅄ ئۇ Â

شخ ۶ ¢

إ ص ⅞ ڤڤ ٦ ⊢ ١ لا ط ₱ ¢

ى ¢

Э ǯ ł˘ ˘ Э ˬ ˝I ˘ ˥ ◻ ł˘ ⅄ й ă Â ł Э
ă ˘ ɔ Â ł ă ˘ Лъ ⅄ ɔ
^ é ᴇ ⅄ ˜ Â

4

4.1

„ ᵏ ʿ ˩ У ŭ ᵏ ˘ ł ŭ Â

„ ᵏ ʿ ŭ ŭ ώ˘ ł ŭ ŭ ɔ Â

Лъ ˩ У ŭ ɔ˘ ł Лъ ŭ ṃ ɔ ˽˘ з ŭ Â

AP

Ї Лъ Э ч Â

ŭ Â

ŭ Â

╟ ˘ б Â

Status

ţ Э ł ʌ ˅ ` ˘ ƒώ ˘ ţ Â ˆ ` ł˘ ˅ ώ ă Â ʿ ţ ` a ˘ ˘ a Â Лъ ł˘ Ÿ ƒώ ˘ ˥ ◘ ˘ ‡ ʌ ″ Â

Radio

í ╟ з ă ł˘ a ă˘ ă ⊓ a ˘ ą ţ б ą˘ ď í ╟Лъ ˩ Â